FASTLIFT ELECTRIC HOIST AND MOTERISED CRAWLS AND SPECIFICATIONS AND DIMENSINS

Hoist only

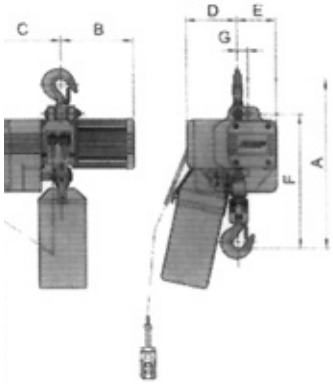

Capacity (ton)	Single or dual speed	Output (kW)	Speed (m/min)	Chain falls	Chain dia (mm)	Weight (kg)	A (mm)	B (mm)	C (mm)	D (mm)	E (mm)	F (mm)	G (mm)
½	Single	0,94	8	1	5,6	37	410	215	264	158	105	319	38
½	Dual	0,94/0,31	8/2,7	1	5,6	39	410	255	264	158	105	319	38
1	Single	1,88	8	1	7,1	52	542	229	256	161	124	430	33
1	Dual	1,88/0,63	8/2,7	1	7,1	57	542	269	256	161	124	430	33
2	Single	3,75	8	1	10	118	697	290	297	200	143	557	47
2	Dual	3,75/1,25	8/2,7	1	10	122	697	331	297	200	143	557	47
2	Single	1,88	4	2	7,1	57	654	229	256	194	91	514	33
3	Single	3,75	4,8	2	10	132	834	290	297	247	96	668	47
3	Dual	3,75/1,25	4,8/1,6	2	10	136	834	331	297	247	96	668	47
5	Single	4,5	3,7	2	11,2	146	867	310	297	247	96	697	47
5	Dual	4,5/1,5	3,7/1,2	2	11,2	150	867	360	297	247	96	697	47

Weight includes 3 metre lift

oist complete with motorized crawl

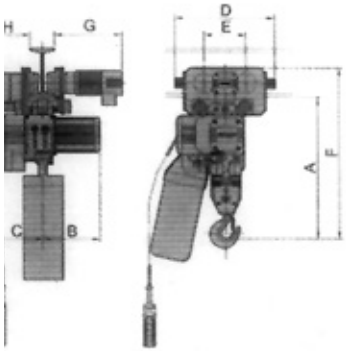

Capacity (ton)	Single or dual speed	Output (kW)	Speed (m/min)	Chain falls	Chain dia (mm)	Weight (kg)	A (mm)	B (mm)	C (mm)	D (mm)	E (mm)	F (mm)	G (mm)	H (mm)
½	Single	0,94	8	1	5,6	59	470	215	264	390	152	478	334	231
½	Dual	0,94/0,31	8/2,7	1	5,6	61	470	255	264	390	152	478	374	231
1	Single	1,88	8	1	7,1	93	617	229	256	390	152	717	334	231
1	Dual	1,88/0,63	8/2,7	1	7,1	98	617	269	256	390	152	717	374	231
2	Single	3,75	8	1	10	166	787	290	297	440	182	897	345	239
2	Dual	3,75/1,25	8/2,7	1	10	170	787	331	297	440	182	897	385	239
2	Single	1,88	4	2	7,1	90	792	229	256	440	182	897	345	239
3	Single	3,75	4,8	2	10	205	944	290	297	510	212	1089	345	239
3	Dual	3,75/1,25	4,8/1,6	2	10	209	944	331	297	510	212	1089	385	239
5	Single	4,5	3,7	2	11,2	266	992	310	297	586	252	1167	394	247
5	Dual	4,5/1,5	3,7/1,2	2	11,2	270	992	360	297	586	252	1167	394	247

Weight includes 3 metre lift

Motorized crawl

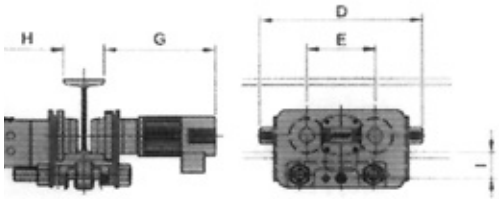

Capacity (ton)	Single or dual speed	Output (kW)	Speed (m/min)	Beam adj (mm)	Wheel dia (mm)	Min radius (mm)	D (mm)	E (mm)	G (mm)	H (mm)	I (mm)
1	Single	0,25	21	75-175	66	800	390	152	334	231	88
1	Dual	0,23/0,08	21/7	75-175	66	800	390	152	374	231	88
2	Single	0,25	21	100-200	88	800	440	182	345	239	106
2	Dual	0,23/0,08	21/7	100-200	88	800	440	182	385	239	106
3	Single	0,75	17	100-250	110	1000	510	212	345	239	129
3	Dual	0,57/0,19	17/5,6	100-250	110	1000	510	212	385	239	129
5	Single	0,75	18	125-300	145	1800	586	252	394	247	148
5	Dual	0,57/0,19	18/6	125-300	145	1800	586	252	394	247	148

Refer Liftalift Crawls' leaflet for specifications on plain and geared crawls